URZĄD MIASTA
LEGNICA
Wydział Gospodarki Przestrzennej
Architektury i Budownictwa

	---	---	-	---	1kW	1kW	40kW	40kW	Pi
W]	---	---	550 [kW]	---	1kW	1kW	40kW	40kW	Pz
A]	---	---	855 [A]	---	4,5A	4,5A	82A	82A	Iz
1x300)	---	---	2x (4x YKY 1x300)	---	YKYżo 3x4	YKYżo 3x2,5	YKYżo 4x50	YKYżo 4x50	Typ kabla zasilającego
	---	---	---	---	20m	10m	15m	15m	Długość

ące nr 1	Kontrola zasilania	Sprzęgło i układ SZR	Pole zasilające nr 2	Ochrona przepięciowa i kontrola zasilania	Zasilanie szafy RT-4	Zasilanie szafki SO2	Zasilanie pompy P2 recyrkulacji zewnętrznej	Zasilanie pompy P3 recyrkulacji zewnętrznej	Opis
	Pole nr 5		Pole nr 6		Pole nr 7		Pole nr 8		Numer pola

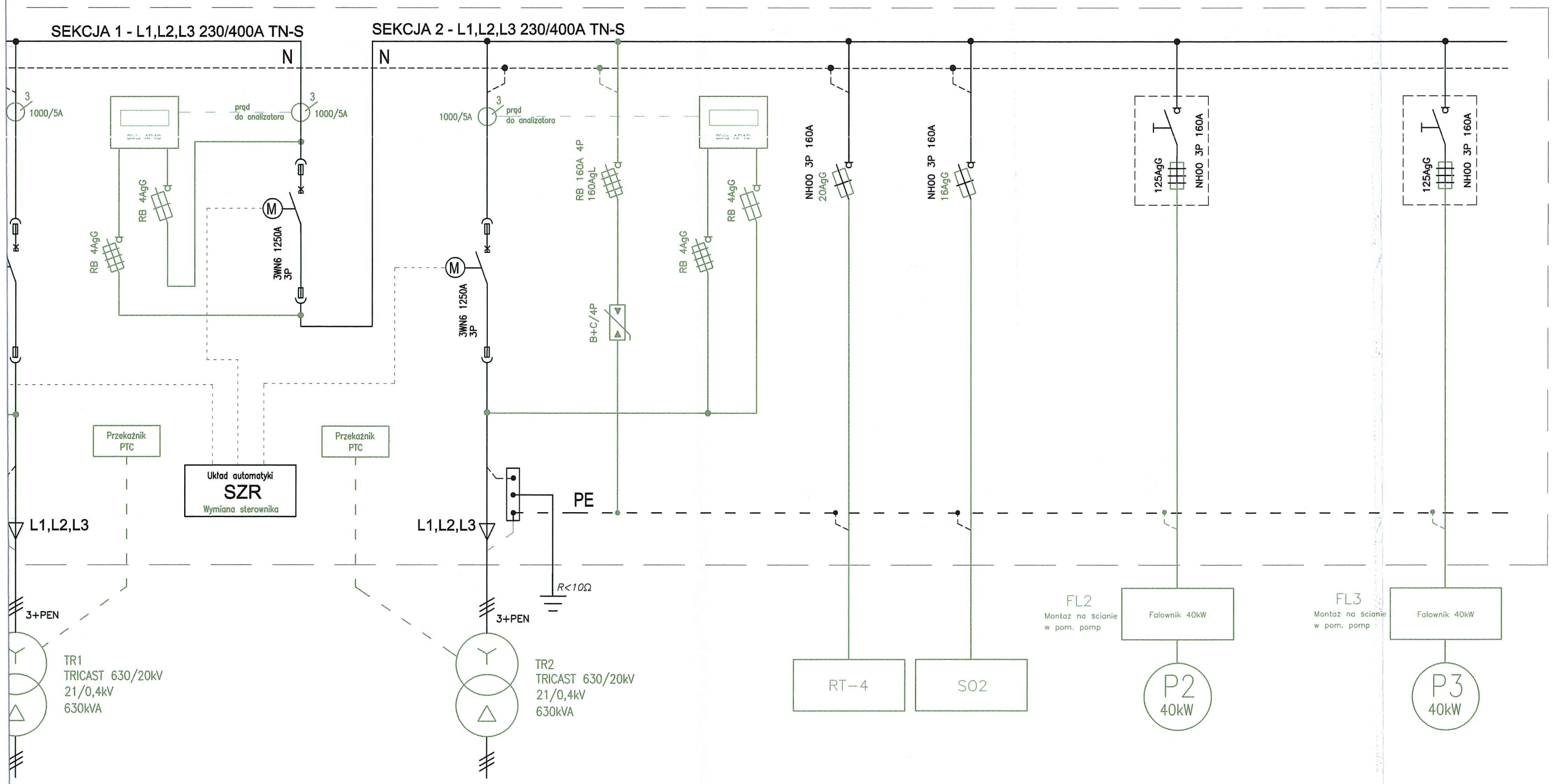

Uwaga!
Elementy projektowane zaznaczono kolorem zielonym

OCHRONA OD PORAŻEŃ:
SAMOCZYNNE WYŁĄCZENIE ZASILANIA

ul. Sikorskiego 19,
65-454 Zielona Góra
tel:(68) 451-85-86
e-mail: sekretariat@esko.org.pl

ESKO CONSULTING

Obiekt: "Przebudowa i rozbudowa Oczyszczalni Ścieków w Legnicy w części ściekowej"

Skala: -:-

Tytuł rys.: Przebudowa i rozbudowa rozdzielni 2RGNN

nr rys. EL-12

Projektował:	mgr inż. Arkadiusz Sadowski	nr upr. 130/90/ZG	podpis: 08.2014
Sprawdził:	mgr inż. Andrzej Wróblewski	nr upr. LBS/0096/POOE/12	podpis: 08.2014